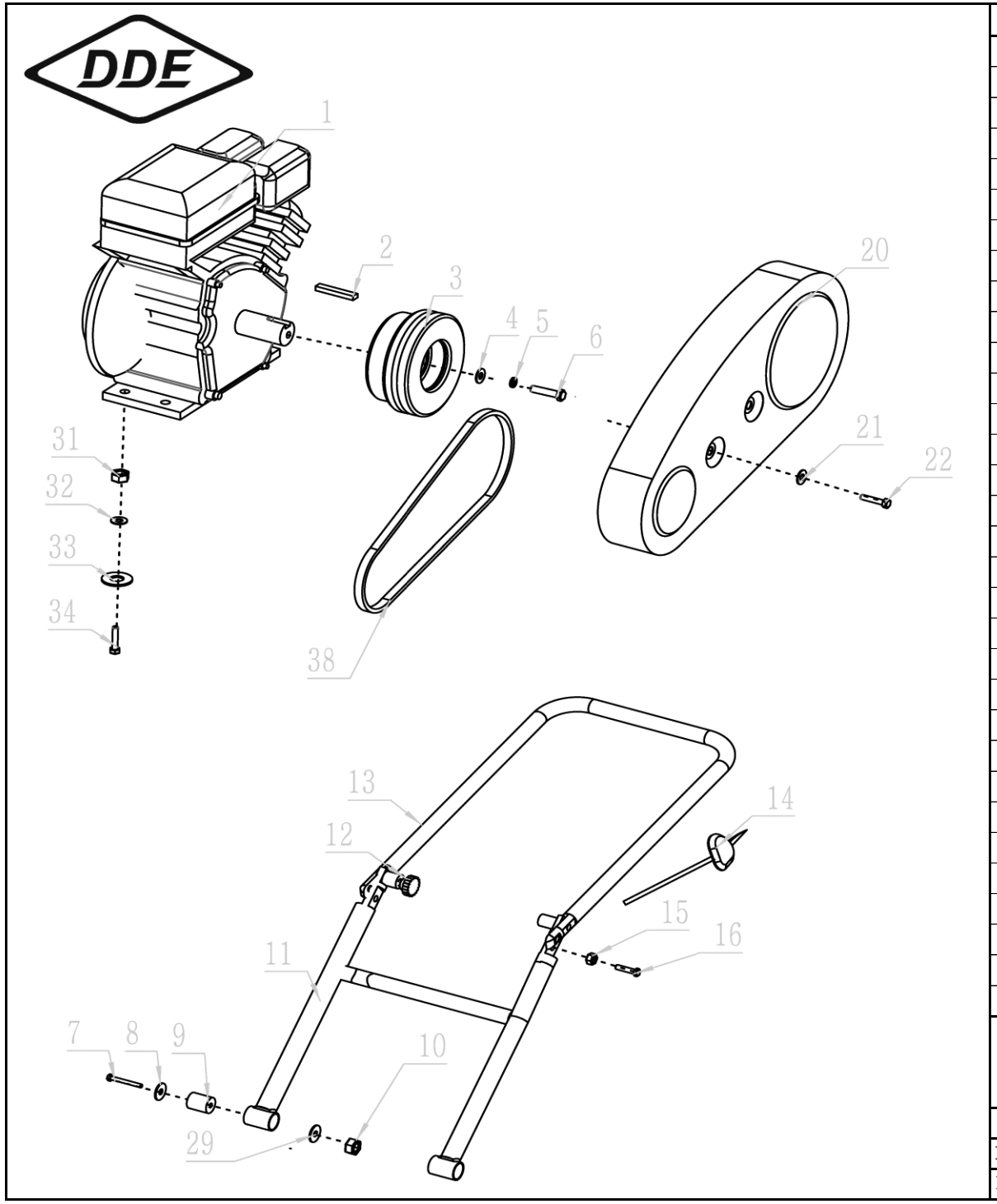

№	Артикул	Наименование	Кол
1	170FTP-K1	Двигатель к/в Ø19,05мм	1
	170FTP-K2	Двигатель к/в Ø20,00мм	1
2	VP60-0045	Шпонка шкива 5×40	1
3	VP80-0003	Шкив(к/в 20мм,13×838Li)	1
	VP80-1103	Шкив(к/в19,05мм,13×838Li)	1
4		Шайба	1
5		Шайба	1
6		Болт M8×30	1
7		Болт M12×70	2
8		Шайба	2
9	VP60-0012	Виброгаситель Ø25×43	2
10		Гайка M12	2
11	VP80-0011	Ручка задняя нижняя	1
12		Гайка-барашек	2
13	VP80-0013	Ручка задняя верхняя	1
14	VP60-0053	Трос газа с рычагом	1
15		Шайба	2
16		Болт M10×35	2
20	VP80-0020	Кожу× ремня	1
21		Шайба	2
22		Болт M10×25	2
29		Шайба	2
31		Гайка M8	4
32		Шайба	4
33		Шайба	4
34		Болт M8×45	4
38	VP80-0038	Ремень 13x838Li	1

Виброплита бензиновая	Модель **VP80-CK**
Technical department	Assembly drawing
Engineer, chief designer	John Emerson Jr.
DYNAMIC DRIVE EQUIPMENT, USA	Page 1

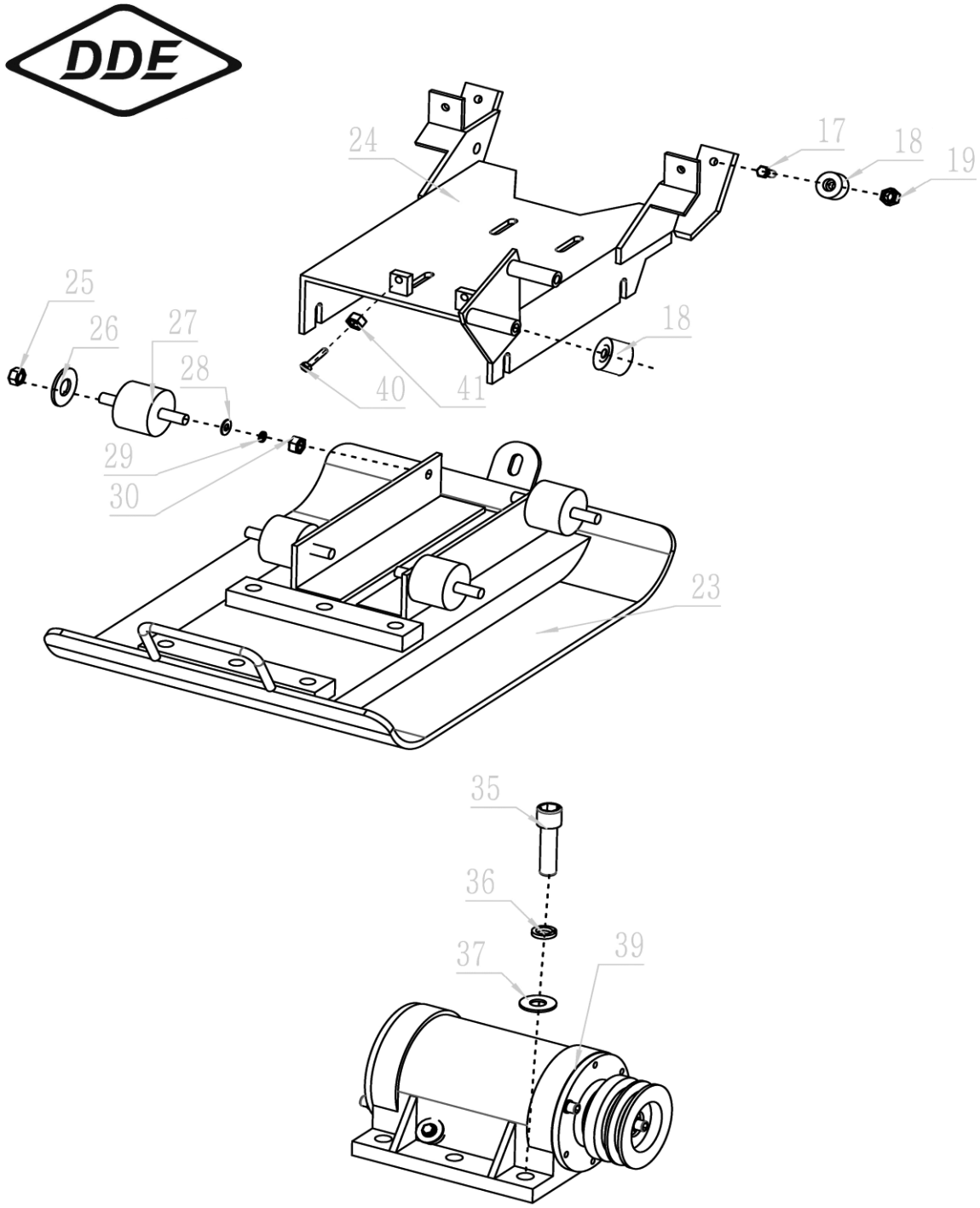

№	Артикул	Наименование	Кол
17		Болт M8×25	4
18	VP60-0050	Виброгаситель Ø35×15	6
19		Гайка M8	4
23	VP80-0023	Основание	1
24		Рама двигателя	1
25		Гайка M12	4
26		Шайба	4
27	VP80-0027	Виброгаситель Ø60×38 M12	4
28		Шайба	4
29		Шайба	4
30		Гайка M12	4
35		Болт M16×40	4
36		Шайба	4
37		Шайба	4
39	VP80-0039	Вибратор	1
40		Болт M8×40	2
41		Гайка M8	2

Виброплита бензиновая	Модель **VP80-CK**
Technical department	Assembly drawing
Engineer, chief designer	John Emerson Jr.
DYNAMIC DRIVE EQUIPMENT, USA	Page 2

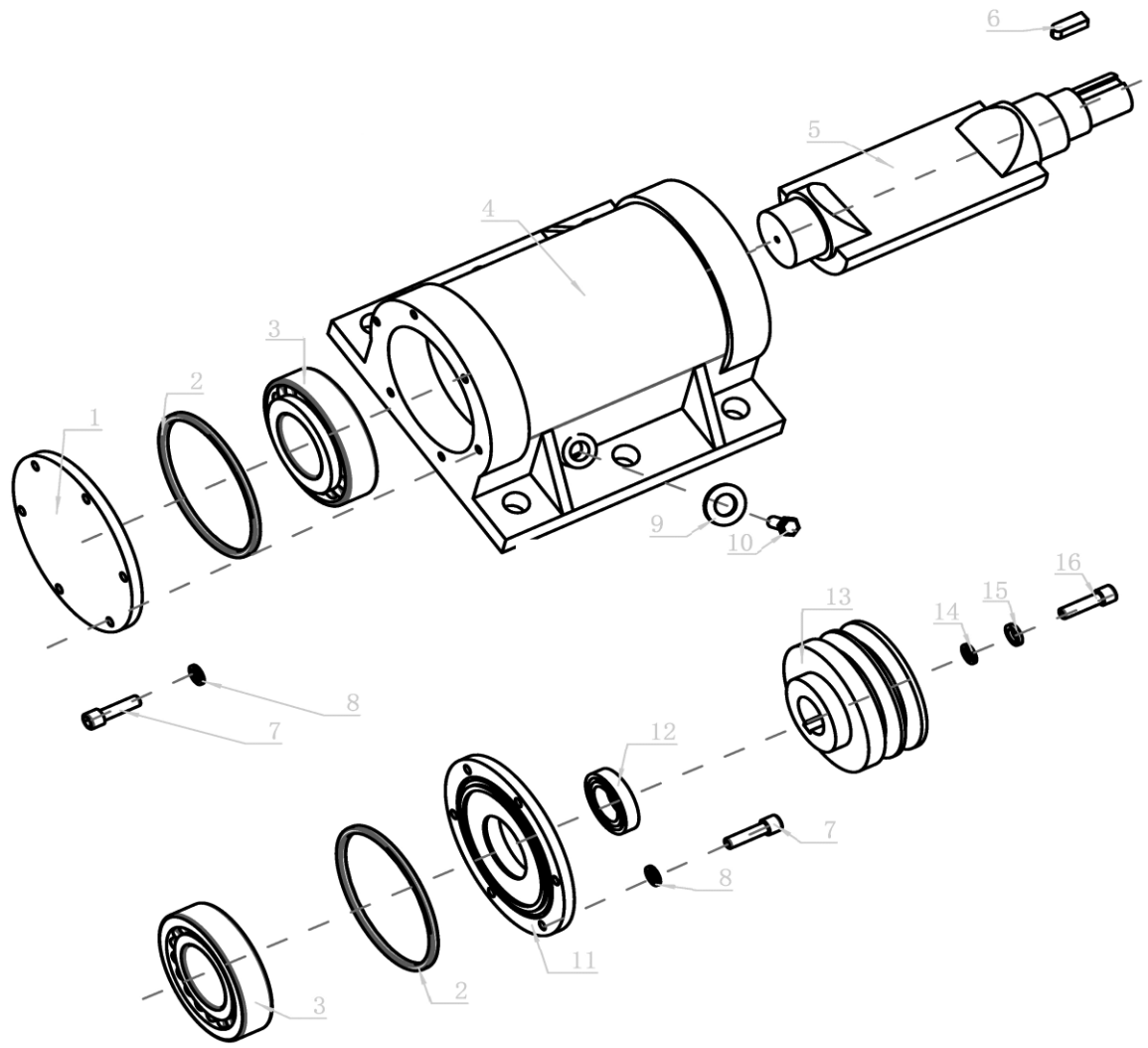

№	Артикул	Наименование	Кол
1	VP80-1001	Крышка корпуса	1
2	VP80-1002	Кольцо уплотнительное	1
3	6309	Подшипник 6309	2
4		Корпус	1
5	VP80-1005	Вал эксцентрика	1
6	VP80-1006	Шпонка шкива 8x30	1
7		Болт M6×20	12
8		Шайба	12
9		Шайба медная	1
10		Болт сливной	1
11	VP80-1011	Крышка корпуса	1
12	VP80-1012	Сальник 35×52×7	1
13	VP80-1013	Шкив ведомый	1
14		Шайба	1
15		Шайба	1
16		Болт M10×25	1

Виброплита бензиновая	Модель **VP80-CK**
Technical department	Assembly drawing
Engineer, chief designer	John Emerson Jr.
DYNAMIC DRIVE EQUIPMENT, USA	Page 3

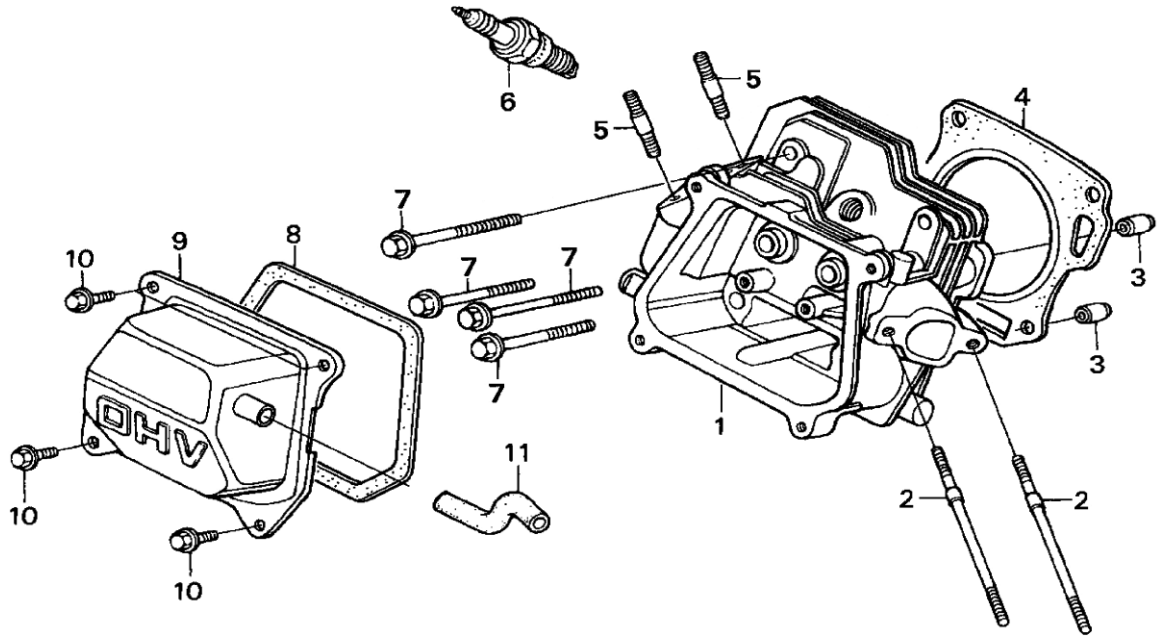

№	Артикул	Наименование	Кол
1	01-170-001	Головка цилиндра в сборе	1
2	01-168-002	Шпилька карбюратора	2
3	01-168-003	Втулка Ø10×14	2
4	01-168-004	Прокладка головки	1
5	01-168-005	Шпилька глушителя	2
6	LR5YC	Свеча зажигания LR5YC	1
7	01-168-007	Болт головки цилиндра	4
8	01-168-008	Прокладка клап. крышки	1
9	01-168-009	Крышка клапанов	1
10	01-168-010	Болт клапанной крышки	4
11	01-168-011	Трубка отвода газов	1

Виброплита бензиновая	Модель **VP80-CK**
Technical department	Assembly drawing
Engineer, chief designer	John Emerson Jr.
DYNAMIC DRIVE EQUIPMENT, USA	Page 4

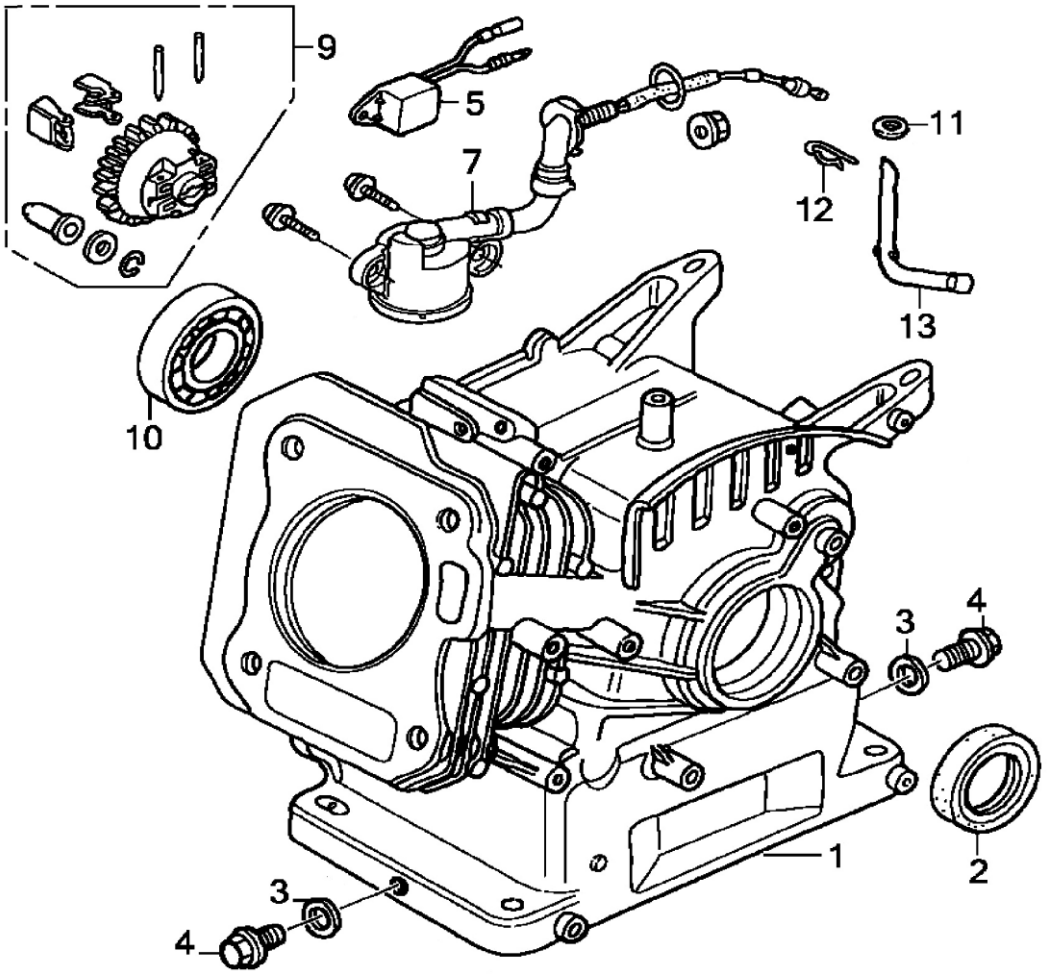

№	Артикул	Наименование	Кол
1	02-170-001	Цилиндр	1
2	02-168-002	Сальник коленвала	2
3	02-168-003	Шайба под болт	2
4	02-168-004	Болт сливного отверстия	1
5	02-188-004	Реле датчика масла	1
7	02-168-007	Датчик уровня масла	1
9	02-168-009	Шестерня рег. Оборотов	1
10	02-168-010	Подшипник к/в 6205	1
11	02-168-011	Шайба	4
12	02-168-012	Зажим	1
13	02-168-013	Рычаг вала рег. оборотов	1
*	02-170-000	Набор прокладок 170F	

Виброплита бензиновая	Модель **VP80-CK**
Technical department	Assembly drawing
Engineer, chief designer	John Emerson Jr.
DYNAMIC DRIVE EQUIPMENT, USA	Page 5

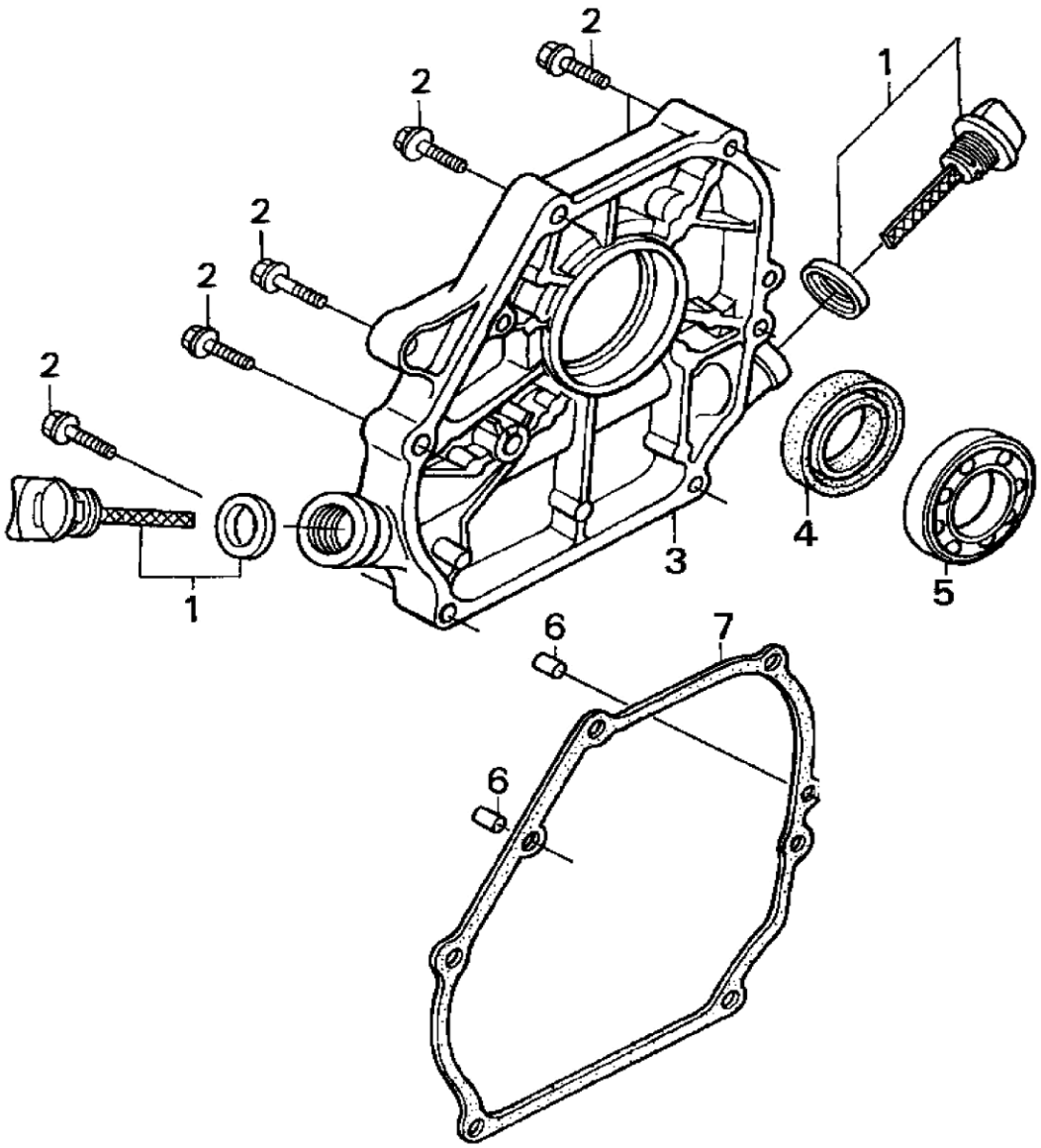

№	Артикул	Наименование	Кол
1	03-168-001	Пробка (щуп)	2
2	03-168-002	Болт М8×32	6
3	03-168-003	Крышка картера	1
4	02-168-002	Сальник коленвала	1
5	02-168-010	Подшипник коленвала 6205	1
6	03-168-006	Втулка	2
7	03-168-007	Прокладка картера	1

Виброплита бензиновая	Модель **VP80-CK**
Technical department	Assembly drawing
Engineer, chief designer	John Emerson Jr.
DYNAMIC DRIVE EQUIPMENT, USA	Page 6

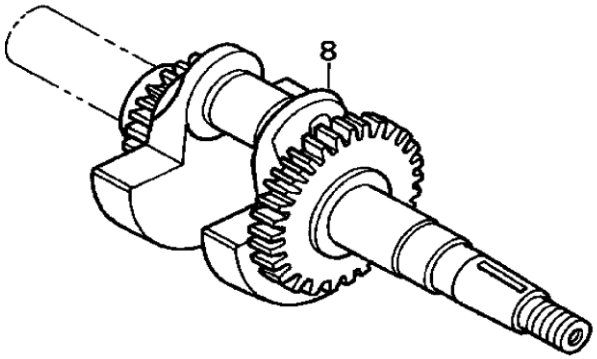

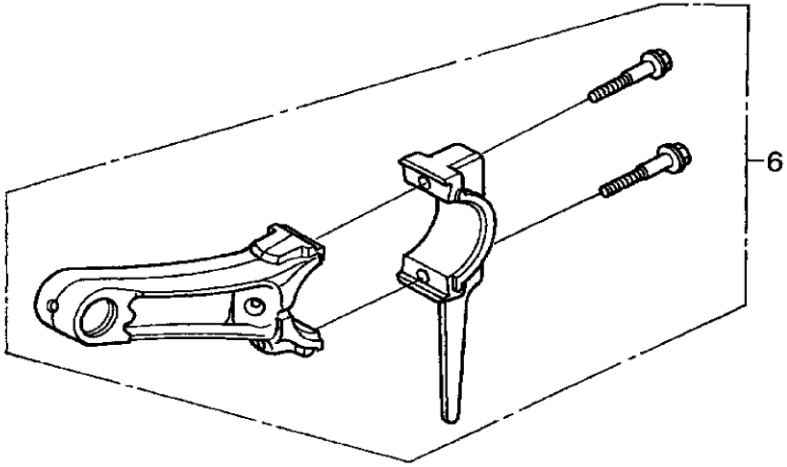

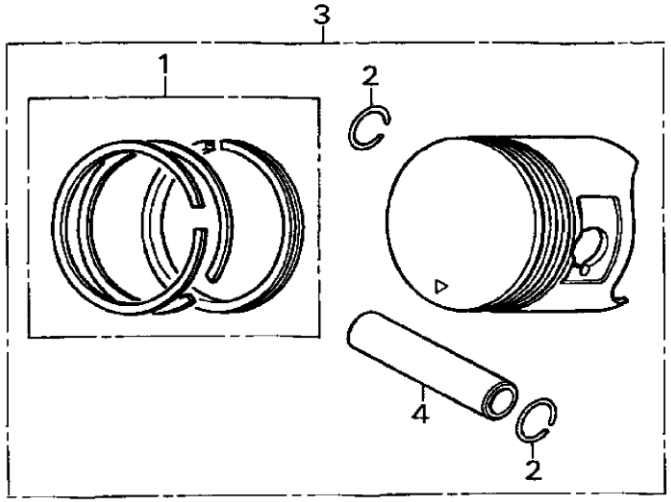

№	Артикул	Наименование	Кол
1	04-170-001	Кольцо поршневое Ø70×1,5	1
2	04-168-002	Кольцо стопорное	2
3	04-170-003	Поршень Ø70x49мм	1
4	04-168-004	Палец поршня	1
6	04-168-006	Шатун	1
7	04-168-007	Шпонка маховика	1
8	04-168-008K1	Коленвал Ø19,05мм	1*
	04-168-008K2	Коленвал Ø20,00мм	1**
*	для двигателя 170FTP-K1		
**	для двигателя 170FTP-K2		

Виброплита бензиновая	Модель **VP80-CK**
Technical department	Assembly drawing
Engineer, chief designer	John Emerson Jr.
DYNAMIC DRIVE EQUIPMENT, USA	Page 7

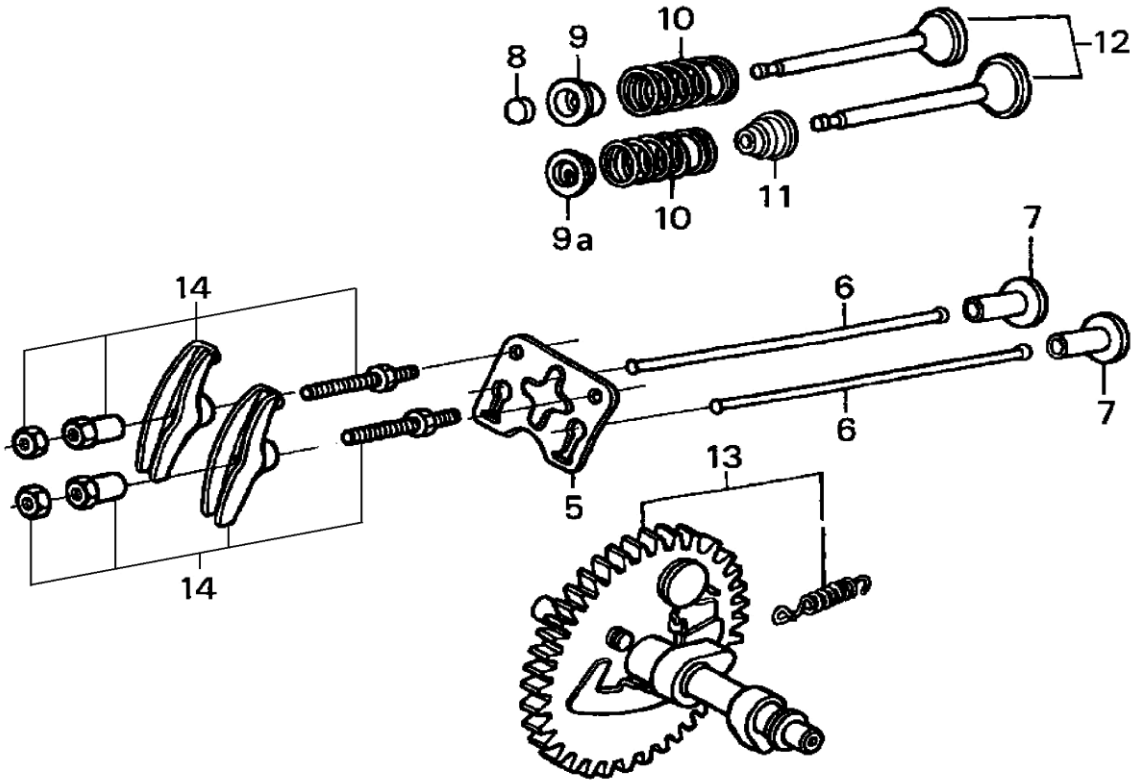

№	Артикул	Наименование	Кол
5	05-168-005	Кронштейн коромысел	1
6	05-168-006	Штанга толкателя	2
7	05-168-007	Тарелка толкателя	2
8	05-168-008	Ротатор	2
9	05-168-009E	Стопор пружины вып. кл.	1
9a	05-168-009I	Стопор пружины вп. кл.	1
10	05-168-010	Пружина капана	2
11	05-168-011	Маслосъёмный колпачёк	1
12	05-168-012	Клапаны набор	1
13	05-168-013	Распредвал	1
14	05-168-014	Коромысло набор	2

Виброплита бензиновая	Модель **VP80-CK**
Technical department	Assembly drawing
Engineer, chief designer	John Emerson Jr.
DYNAMIC DRIVE EQUIPMENT, USA	Page 8

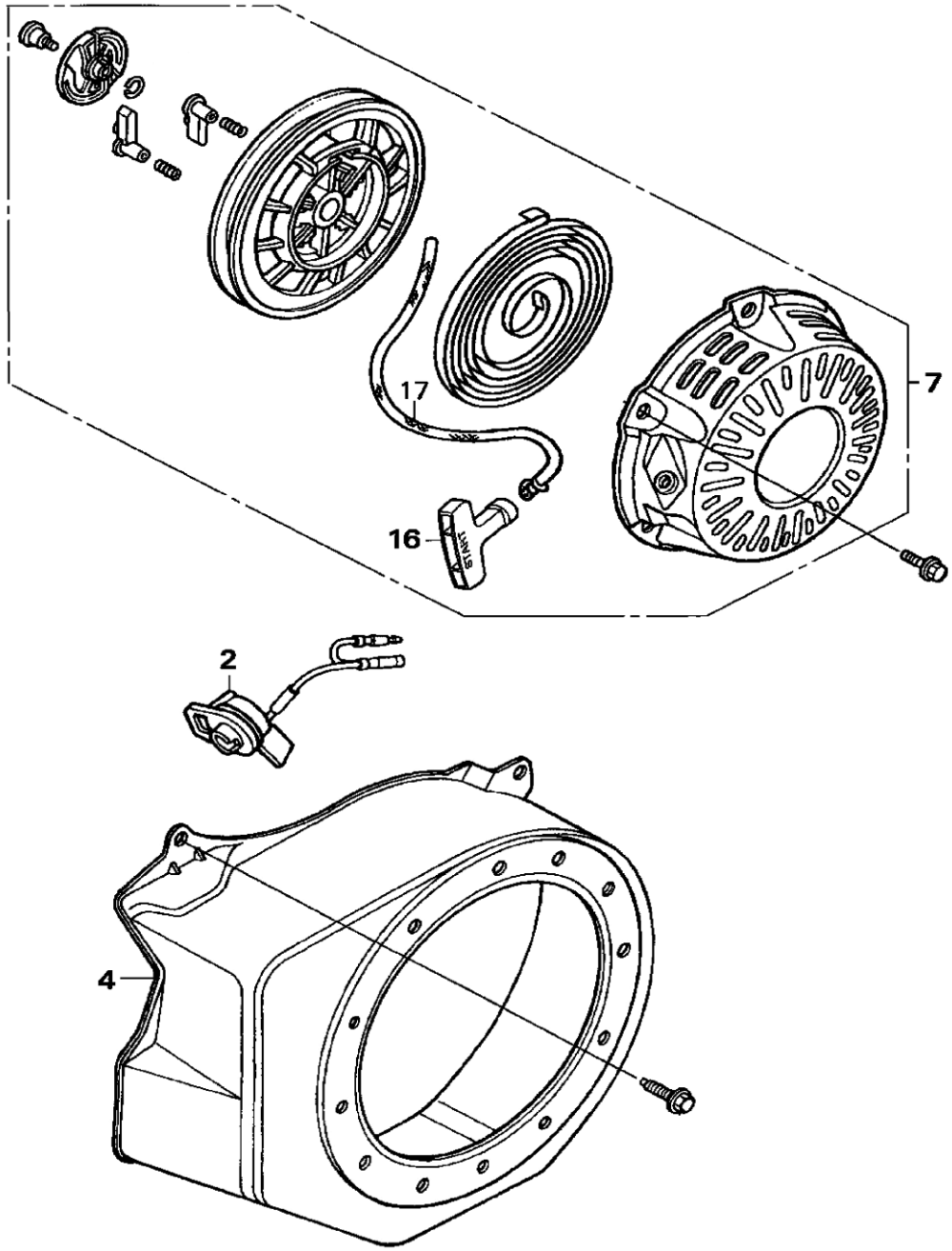

№	Артикул	Наименование	Кол
2	07-188-008A	Выключатель зажигания	1
4	07-168-004	Кожух маховика	1
7	168F1A	Стартер в сборе	1
16	07-168-016	Ручка стартера	1
17	241-604	Шнур стартера 4,5 мм	1
*	X16011-RK	Ремкомлект стартера	1

Виброплита бензиновая	Модель **VP80-CK**
Technical department	Assembly drawing
Engineer, chief designer	John Emerson Jr.
DYNAMIC DRIVE EQUIPMENT, USA	Page 9

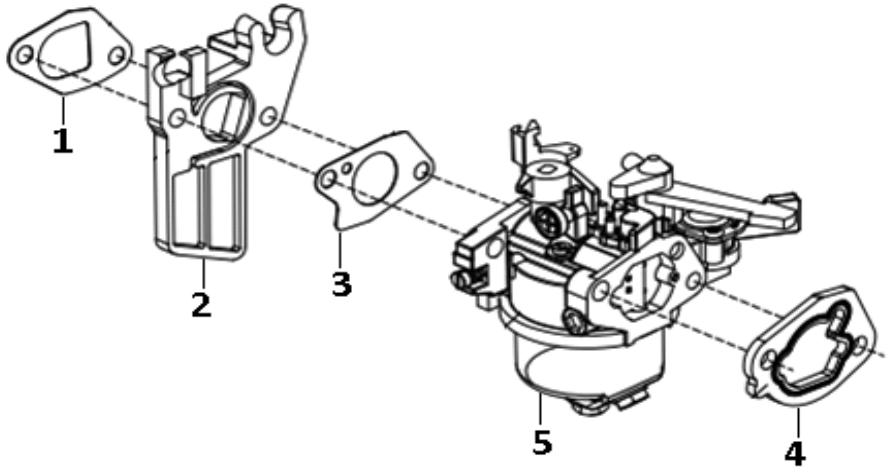

№	Артикул	Наименование	Кол
1	08-168-001	Прокладка теплоизолятора	1
2	08-168-002	Теплоизолятор	1
3	08-168-003	Прокладка карбюратора	1
4	08-168-004	Прокладка корпуса ВФ	1
5	08-168KR-005	Карбюратор	1

Виброплита бензиновая	Модель **VP80-CK**
Technical department	Assembly drawing
Engineer, chief designer	John Emerson Jr.
DYNAMIC DRIVE EQUIPMENT, USA	Page 10

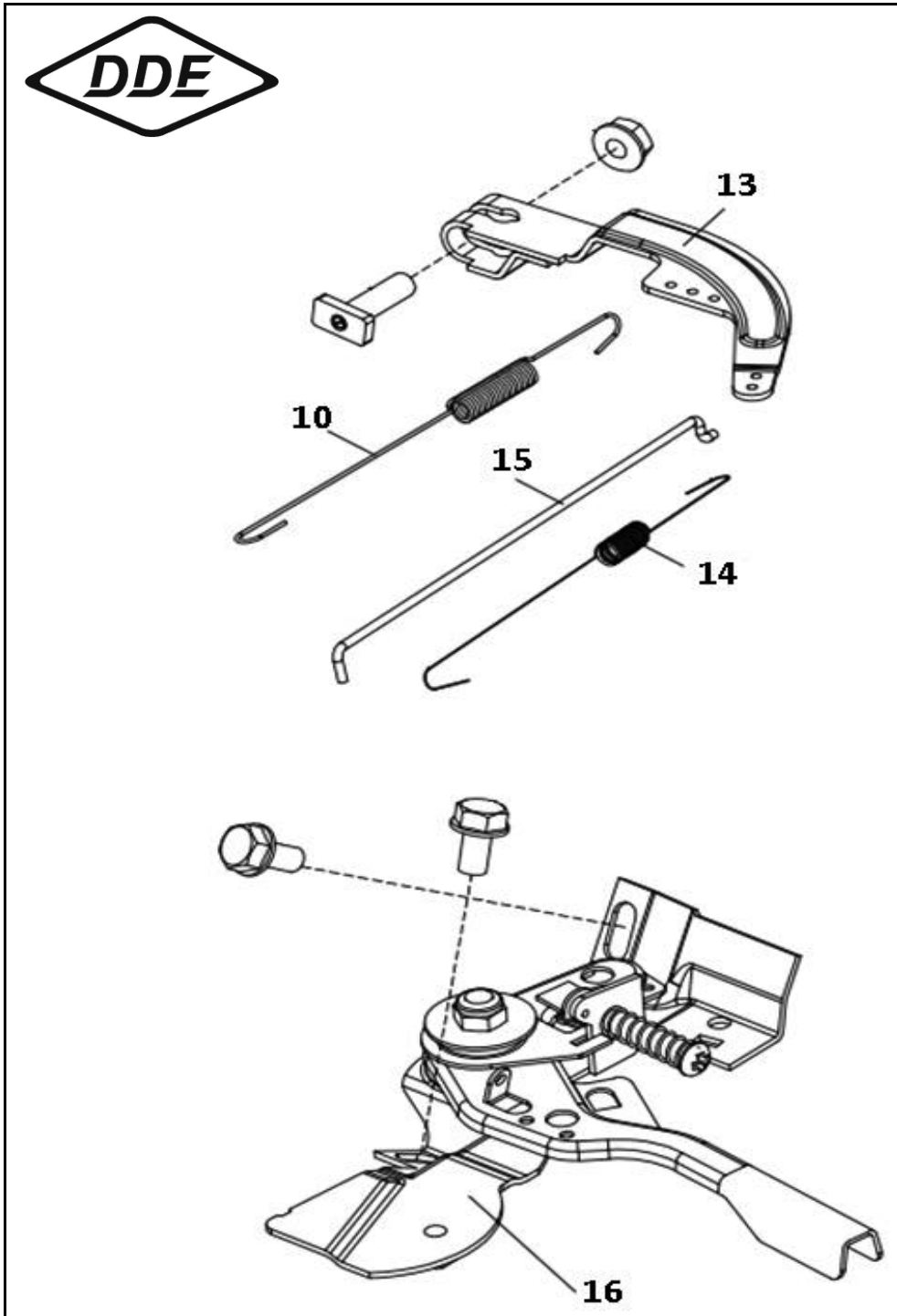

№	Артикул	Наименование	Кол
10	10-168-010	Пружина рычага	1
13	10-168-013	Рычаг регулятора	1
14	10-168-014	Пружина тяги	1
15	10-168-015	Тяга регулятора	1
16	10-168KR-001	Панель управления	1

Виброплита бензиновая	Модель **VP80-CK**
Technical department	Assembly drawing
Engineer, chief designer	John Emerson Jr.
DYNAMIC DRIVE EQUIPMENT, USA	Page 11

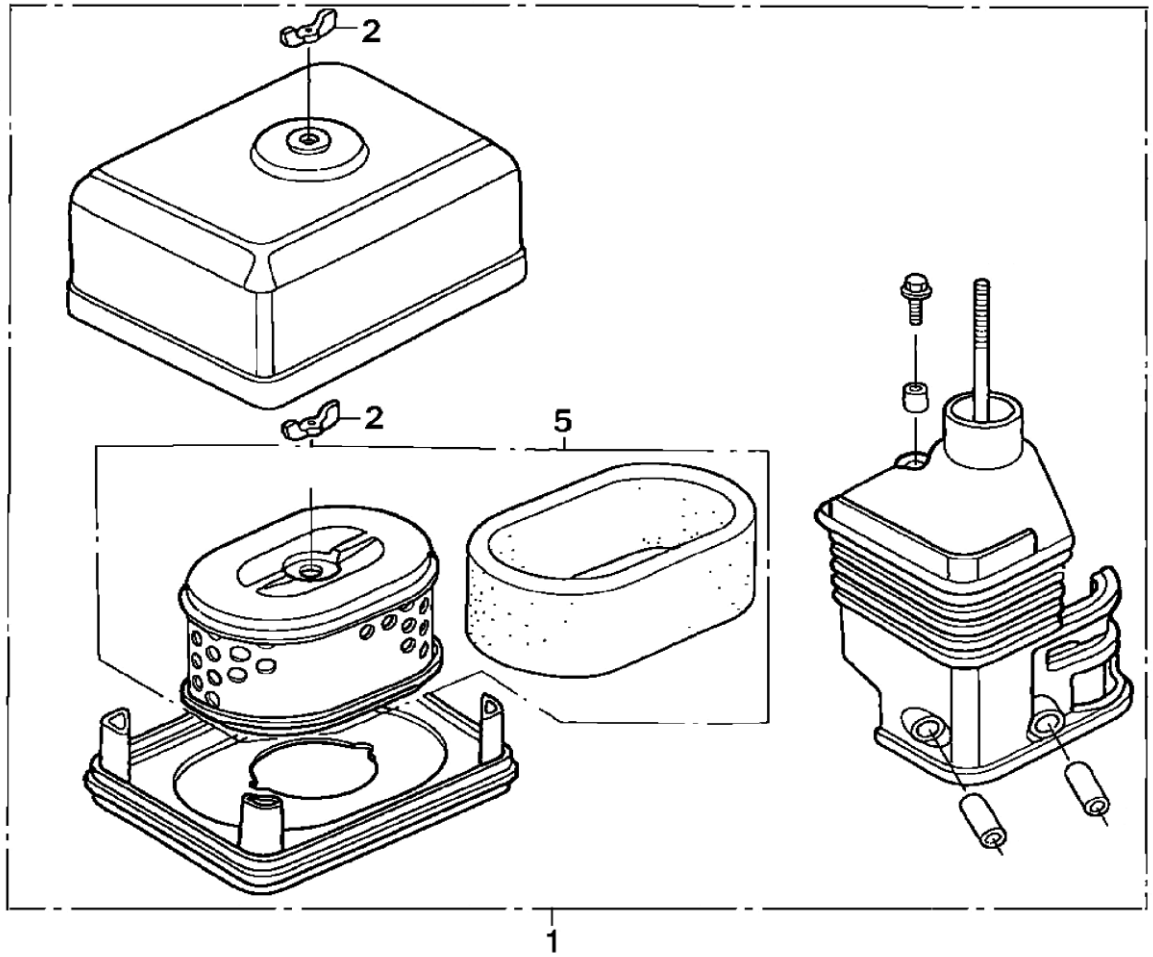

№	Артикул	Наименование	Кол
1	11-168-001	Корпус в/ф	1
2	12-168-002	Гайка-барашек	2
5	TJ-GM-031	Фильтр воздушный	1

Виброплита бензиновая	Модель **VP80-CK**
Technical department	Assembly drawing
Engineer, chief designer	John Emerson Jr.
DYNAMIC DRIVE EQUIPMENT, USA	Page 12

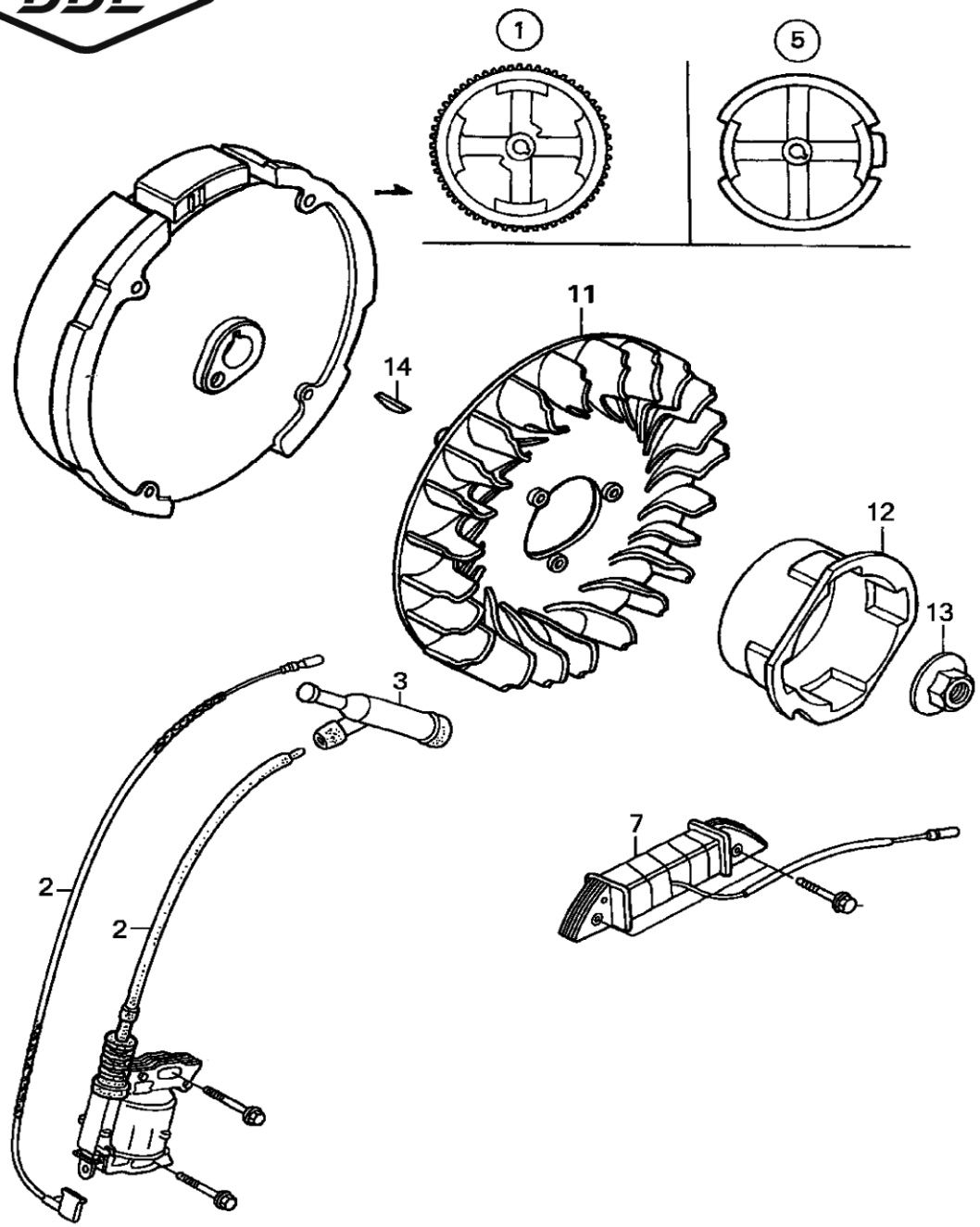

№	Артикул	Наименование	Кол
2	15-168-002	Магнето	1
3	15-168-003	Колпачек свечной	1
5	15-168-005	Маховик (ручной стартер)	1
11	15-168-011	Крыльчатка маховика	1
12	15-168-012	Храповик стартера	1
13	15-168-013	Гайка маховика	1
14	04-168-007	Шпонка маховика	1

Виброплита бензиновая	Модель **VP80-CK**
Technical department	Assembly drawing
Engineer, chief designer	John Emerson Jr.
DYNAMIC DRIVE EQUIPMENT, USA	Page 13

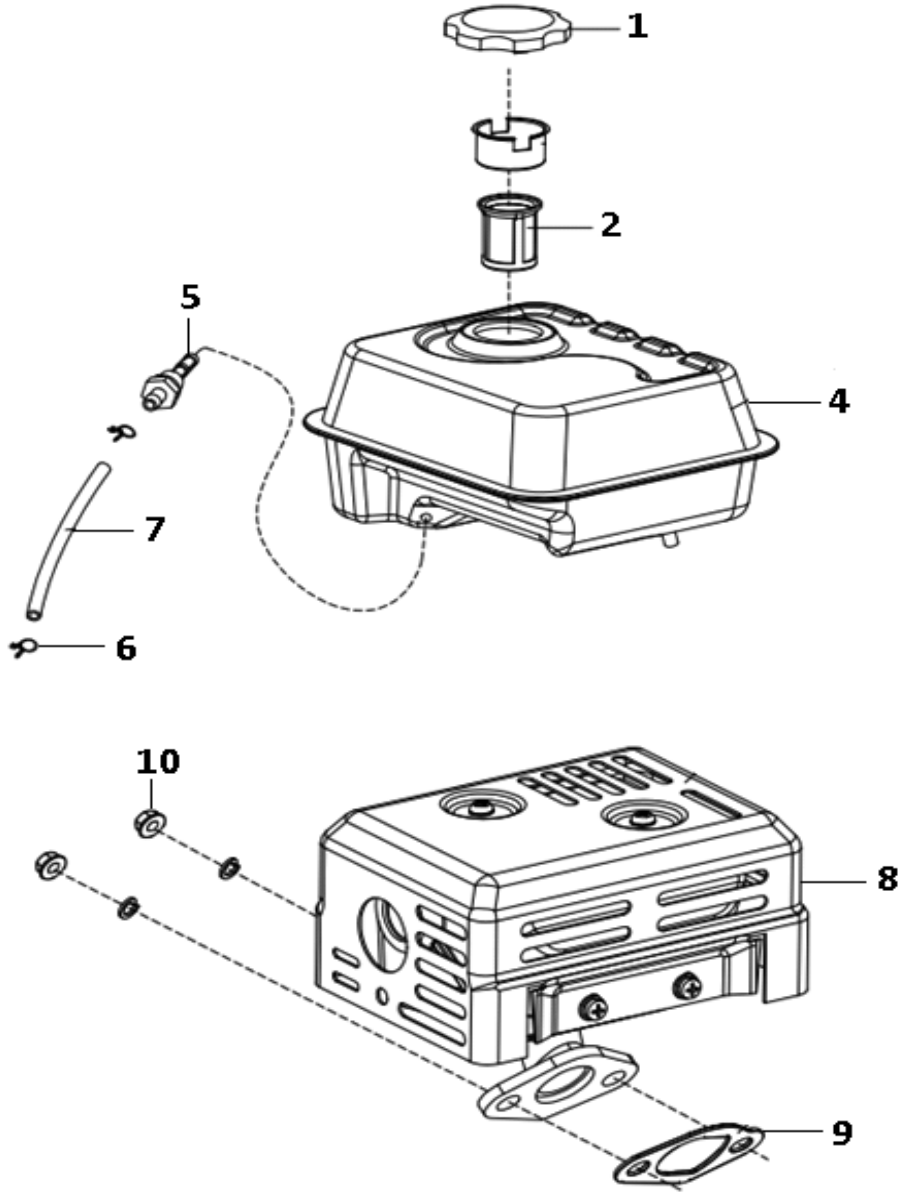

№	Артикул	Наименование	Кол
1	15-188-001P	Пробка безобака Ø42мм	1
	15-188-001M	Пробка безобака Ø42мм	1
2	14-168-002	Фильтр топливный 42мм	1
4	14-168-004	Бак топливный	1
5	15-188-005	Штуцер	1
6	15-188-006	Зажим	2
7	14-168-007	Шланг топливный	1
8	12-168-003	Глушитель	1
9	13-168-003	Прокладка глушителя	1
10	13-168-002	Гайка	1

Виброплита бензиновая	Модель **VP80-CK**
Technical department	Assembly drawing
Engineer, chief designer	John Emerson Jr.
DYNAMIC DRIVE EQUIPMENT, USA	Page 14